30m | IP40 | 3W LED | Farbe

VARIOLINE 300 UM

MADE in GERMANY

Rettungszeichenleuchte nach DIN EN 60598-1/2-22 und DIN EN 1838.
Ansprechendes, architektonisches Design durch Kombination von runden und eckigen eloxierten Aluminiumprofilen. Wahlweise verwendbar als Deckenanbaumontage oder durch stufenloses Umschwenken des Oberteils als Wandanbaumontage.
Die 10 mm Lichtlenkscheibe wird mit einer 3 Watt LED-Leiste ausgeleuchtet und mit einem Piktogramm-Set - Pfeil links/rechts/unten/oben/blind (Erkennungsweite 30 m) geliefert.

Technische Daten

Leuchtentyp	**Systemleuchten für Zentralversorgung**	**Einzelbatterie-leuchten**
Leuchtmittel	3 W LED-Leiste	3 W LED-Leiste
Erkennungsweite	30 m	
Anschlussklemmen	3 x 2,5 mm² für Doppelbelegung	
Farbe	weißaluminium (silber)	
Material	Aluminium	
Montageart	Wand-/Deckenanbaumontage	
Abmessungen (B x H x T)	DM 334 x 231 x 29 mm WM 334 x 197 x 63 mm	
Abmessungen Scheibe (B x H x T)	324 x 187.5 x 10 mm	
Schutzart	IP40	
Schutzklasse	I	
IK-Schutzklasse	IK03	
Lichtstrom (Netz)	350 lm	350 lm
Lichtstromverhältnis Not (DC) / Netz		
Nennbetriebsdauer 1h	–	20% / 100%
Nennbetriebsdauer 3h	–	20% / 100%
Nennbetriebsdauer 8h	–	10% / 100%
Netzanschlussleistung	6 VA	6 VA
Batteriestromaufnahme	19 mA	–
Betriebsdauer Batteriebetrieb	–	1h / 3h / 8h
Anschlussspannung	230V 50/60Hz; 220V DC +25/-20%	230V 50/60Hz
NiMH-Akku		
Nennbetriebsdauer 1h	–	4,8V 0,8Ah
Nennbetriebsdauer 3h	–	4,8V 0,8Ah
Nennbetriebsdauer 8h	–	4,8V 0,8Ah
Temperaturbereich	-10°C bis +40°C	–
Bereitschaftsschaltung	–	0°C bis +35°C
Dauerschaltung	–	-5°C bis +30°C
optional		
Leuchtenschalt- und Überwachungsbaustein	ELC MSÜ3 SET009 SET010	–
Selbstüberwachung	–	SELF CHECK
Busüberwachung	–	SAFELOG Line
Funküberwachung	–	SAFELOG Wireless

Deckenanbaumontage

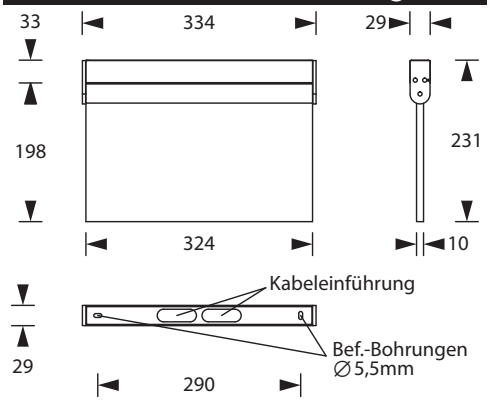

Wandanbaumontage

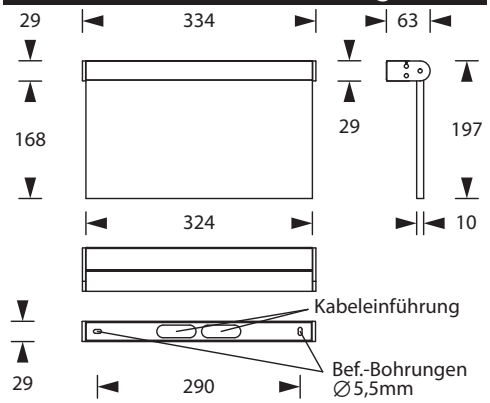

Technische Änderungen vorbehalten / 14.01.2026

Piktogramm-Set - im Lieferumfang enthalten

Optionale Piktogramme (-sets)

Zubehör

Ballwurfschutzkorb
Universalabdeckplatte
Kabel-Aufputz-Montage-Set
Piktogramme