4 for 1 High-Tec-Version 2023

Antipanikbeleuchtung für Höhen bis 10m

Bereitschaftslicht in einer neuen Dimension

LED-SL-**Sicherheitsleuchte** im smarten Design. Die **FOUR for ONE**-Leuchte gibt es als Einzelbatterieversion oder für den Zentralbatterieanschluss in 220V AC/DC.

Die Baureihe ist für nahezu alle Anforderungen gerüstet und bietet immer die passende Lösung.
Sie beinhaltet 4 Optionen in einem: Die Montage ist vor Ort frei wählbar: Wählen Sie zwischen Deckenaufbaumontage oder mittels separatem Unterputzrahmen und Halteklammern auf Deckeneinbau-montage. Noch ein Clou ist, dass beide Linsenarten symmetrisch & asymmetrisch (rundstrahlend & flurgerichtet) bei der Auslieferung beiliegen! Die rundstrahlende (symmetrische) Linse ist an der Leuchte vormontiert und kann, falls erforderlich, vor Ort auf die Linsenart „Flurgerichtet“ gewechselt werden.

Alle Leuchtentypen sind somit einfach universell einsetzbar, egal welche Montageart oder Linse gebraucht wird, sie ist dabei. **FOUR for ONE**. Die Montage ist sehr einfach und schnell durchzuführen.

Bei der Einzelbatterieversion ist ein automatischer Wochentest (Self-Check) nach DIN VDE EN 60598-1/2-22 und DIN EN 1838 mit an Bord.
Das Gehäuse lässt sich komfortabel ohne Schrauben öffnen und wieder verschließen. Auch nach der Montage noch. 2023 (neu) ist eine seitliche Durchgangsverdrahtung dazu gekommen. Falls diese nicht genutzt werden soll, liegen weiße (Gummi-) Dichtungen zum Verschließen bei.

Eine Bereitschaftslichtleuchte der neuen Generation. **FOUR for ONE** im neuen Design.
Neu: *auch jetzt in Black*.

4 for 1 High-Tec-Version 2023

Antipanikbeleuchtung für Höhen bis 10m

Bereitschaftslicht in einer neuen Dimension

Optionen / Zubehör / Ersatzteile:

Ersatzakku, Artikel: NiMH 7,2V – 1,6Ah	NIMH7216P
Ersatzakku, Artikel: NiMH 7,2V – 2,4Ah	NIMH7224P
Ballschutzkorb:	BSK-SQ
Elektronik-Controler (Ladung, Umschaltung, Steuerung, Test)	CLPH-EB

Technische Daten

Farboption:
CL013SC / CL019 in schwarz

Gehäuse:	Polycarbonat
Farbe:	weiß *(optional in schwarz)*
Abmessungen in mm	L 135 x B 135 x H 50 mm
mit Designauslass:	L 142 x B 135 x H 50 mm
mit aufgesetztem Rahmen:	L 173 x B 173 x H 50 mm
Schutzart/Klasse:	IP20 / I
Lichtfarbe:	6500 K
IK Stoßfestigkeitsgrad:	IK07
Montagearten:	Universal: Deckenaufbaumontage oder Deckeneinbaumontage
Deckenausschnitt:	150 x 150 mm
Einbaurahmen-Abdeckung:	173 x 173 mm (im Standardlieferumfang enthalten)
	(Der Rahmen kann auch ohne Einbaumontage aus optischen Gründen verwendet werden)
Farbe:	weiß *(optional in schwarz)*
Linsenanzahl:	2 Stück (beide Varianten sind inklusive)
Linsenarten:	symmetrisch (rundstrahlend / Flächenausleuchtung) + asymmetrisch (flurgerichtet / Fluchtwegausleuchtung)

4 for 1 High-Tec-Version 2023

Antipanikbeleuchtung für Höhen bis 10m

Bereitschaftslicht in einer neuen Dimension

Bestell-Nr.	LED-Leistung: Anschlussspannung: Linsenart: beide inklusive (rund- & flurstrahlend)	Überbrückungszeit h	Lichtstrom im Netz/Notbetrieb (abhängig von der eingesetzten Linsenart)	Batterie NiMH 7,2V
Anschlussspannung: 120-240V AC 50/60Hz **Einzelbatterieleuchten mit Selbsttestfunktion (SC)** Umgebungstemperaturen: EB DS = - 5° C bis + 30° C EB BS = 0° C bis + 40° C				
CL 013 SC	**3W**	3h	260 – 290 lm 100%/90%	1,6Ah
CL 013 SC Black	**3W**	3h	260 – 290 lm 100%/90%	1,6Ah
CL 018 SC	**3W**	8h	260 – 290 lm 100%/90%	2,4Ah

Aufbauvariante 3W-3h in runder Bauform = Artikel: 206440A-SC (Abbildung nicht ähnlich, nur Deckenaufbau, ø 135 x38mm)
Schutzart IP65, 3W-3h = Artikel: 207200-SC (Abb. nicht ähnlich, nur Deckenaufbau, runde Bauform ø145x43mm, symmetrisch)
Schutzart IP65, 3W-3h = Artikel: 207205-SC (Abb. nicht ähnlich, nur Deckenaufbau, runde Bauform ø145x43mm, asymmetrisch)

Bestelltyp: 4 for 1	LED-Leistung: Batteriestromaufnahme mA *Linsenart: beide inklusive (rund- & flurstrahlend)*	Versorgungs-spannung	Lichtstrom im Netz/Notbetrieb	Gewicht kg
Leuchten für alle 220V Zentralbatterieanlagen, ohne Leuchtenüberwachung Umgebungstemperaturen: ZB = -10° C bis + 40° C				
CL 019	**3W** / 17mA	120 – 240V AC,50-60 Hz 220V DC +20% / -15%	260 – 290 lm 100% / 100%	0,4 kg
CL 019 Black	**3W** / 17mA	120 – 240V AC,50-60 Hz 220V DC +20% / -15%	260 – 290 lm 100% / 100%	0,4 kg

Abstandstabellen basieren auf folgenden Parametern: Wartungsfaktor: 0,8 / Notbeleuchtungsfaktor: 1,00
Minimale Beleuchtungsstärke: 1,00 lx / Minimale Beleuchtungsstärke auf der halben Rettungswegbreite: 0,50 lx
Gleichmäßigkeit auf der Mittellinie: 40:1 / Breite des Rettungsweges: 2,0 m

Abstandstabelle ebene Fluchtwege (2m) in m / mit rundstrahlender/symmetrischer Linse für Flächenausleuchtung
Type: CL013SC + CL018SC + CL019 ==> 261 lm Lichtstrom

Montage-Höhe in m				
2.50	2.92	6,47	5,81	2.34
3.00	3,27	7,40	5,77	2.69
4.00	3,68	9,05	7,12	3,31
6.00	4,03	10,73	9,55	3,95
8,00	4,15	11,49	10,84	4,23
10,00	3,77	12,03	11,69	3,96

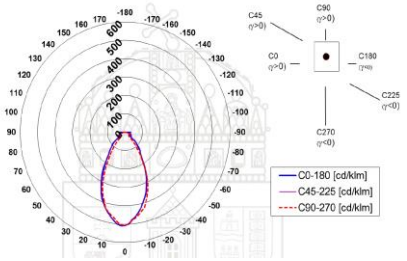

Abstandstabelle ebene Fluchtwege (2m) in m / mit flurstrahlender /asymmetrischer Linse für Wegeausleuchtung
Type: CL 013SC + CL018SC + CL019 ==> 329 lm Lichtstrom

Montage-Höhe in m				
2.50	5,87	13,12	5,99	1,51
3.00	6,62	14,9	5,71	1,73
4.00	7,77	18,02	4,77	2,13
6.00	8,06	22,53	6,18	2,49
8.00	4,66	21,75	9,90	2,18
10.00	1,84	15,35	6,63	0,68

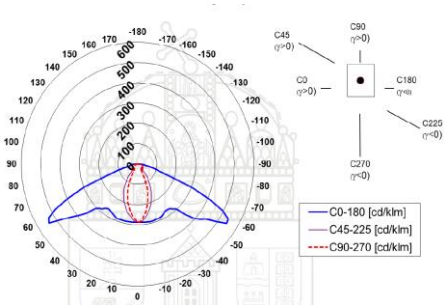

4 for 1 High-Tec-Version 2023

Antipanikbeleuchtung für Höhen bis 10m

Bereitschaftslicht in einer neuen Dimension

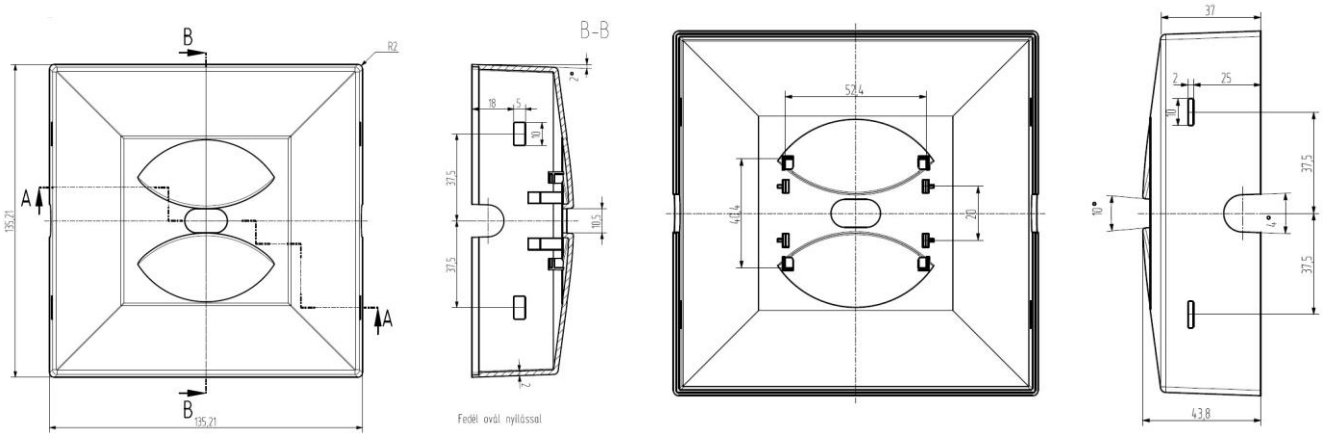

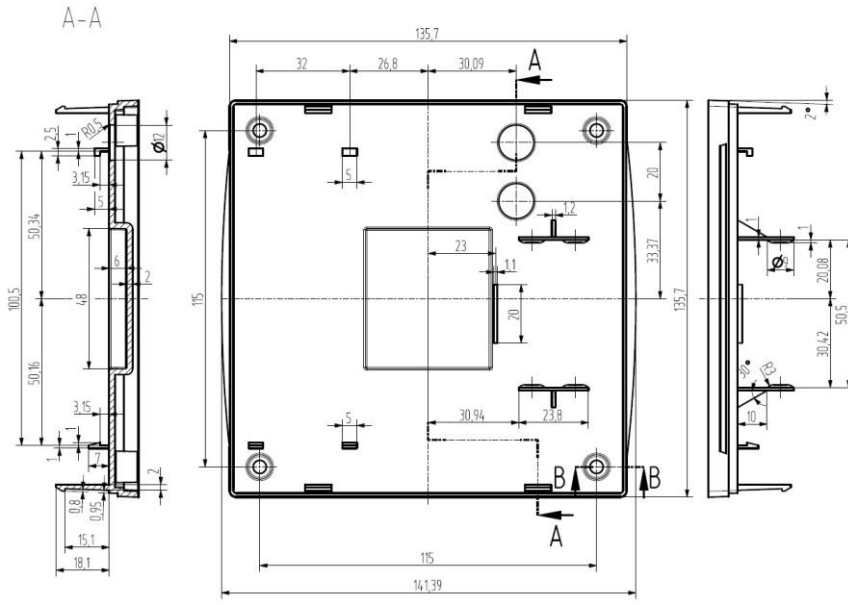

Einbaurahmen für CL
Befestigung über Halte-
Federn

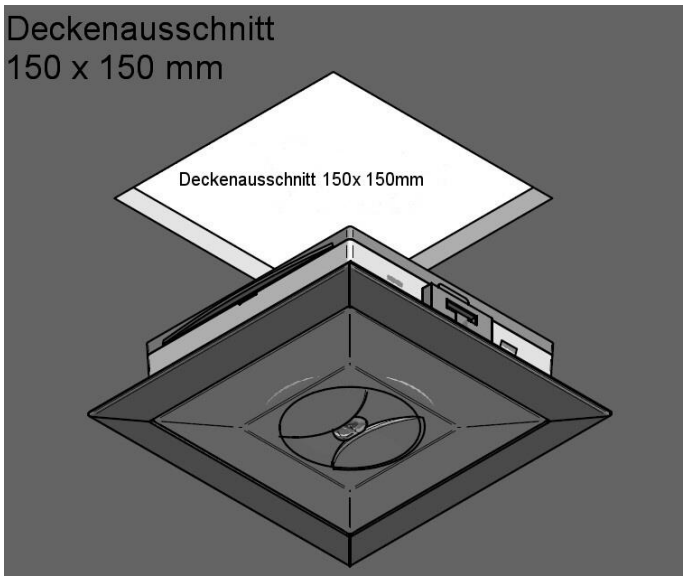

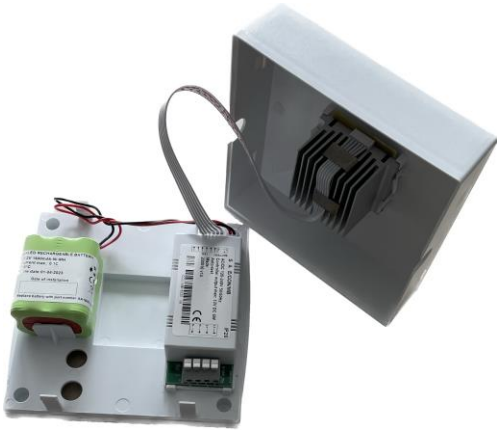

CL013SC – offen gelegt
2x Kabeleinführungen von hinten links
+ Durchgangsverdrahtung Seite links/rechts