30m | 1,5 W LED | IP40

LBOARD A300 RIVA

Einseitige Rettungszeichen-Scheibenleuchte aus pulverbeschichtetem Stahlblech in weiß zur dynamischen Fluchtweglenkung.

Die Leuchte wird in Universalbauweise geliefert und kann als Deckenmontage oder mittels optional erhältlichem Wandadapter für Wandparallelmontage verwendet werden.

Das Piktogramm der Leuchte ist in der Lage, zwei verschiedene Zustände (Evakuierung und Sperrung) anzuzeigen.

Eine Evakuierungs-Pfeilrichtung (einseitig) ist immer auswählbar und bei der Bestellung separat anzugeben.

Das Sperrsymbol ist fester Bestandteil der Scheibe und dadurch nicht abwählbar.

Technische Daten

Erkennungsweite	30 m
Anschlussklemmen Netz	3 x 2,5 mm² für Doppelbelegung
Anschlussklemmen RIVA	2 x 1,5 mm² für Doppelbelegung
Gehäuse/Farbe	Stahlblech, weiß weitere Farben auf Anfrage lieferbar
Montageart	Deckenmontage, Wandparallelmontage
Abmessungen (B x H x T)	350 x 253 x 46 mm
Schutzart	IP40
Schutzklasse	I

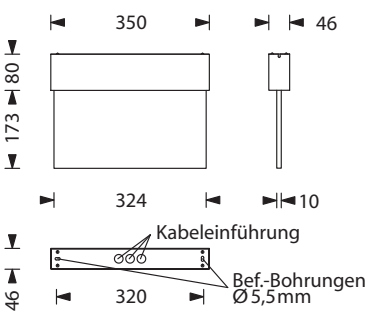

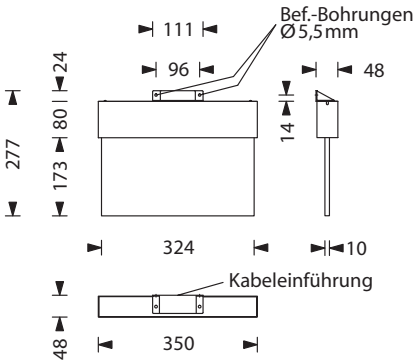

	Systemleuchten für Zentralversorgung
Leuchtmittel	1,5W LED-Leiste
Lichtstrom (Netz)	190lm
Netzanschlussleistung	5VA
Batterie-Stromaufnahme	12mA
Anschlussspannung	230V 50/60Hz / 220V DC +25/-20%
Temperaturbereich	-10°C bis +40°C
optional:	
Leuchtenschalt- und Überwachungsbaustein	ELC, MSÜ3 SET009, SET010

Zubehör	Piktogramme*
Kettenmontageset	Fluchtweg-Piktogramm FR + „X“
Zentralpendel	Fluchtweg-Piktogramm FL + „X“
Ballwurfschutzkorb	Fluchtweg-Piktogramm FU + „X“
Seilmontageset	Fluchtweg-Piktogramm FO + „X“
Wandadapter, weiß	
Wandadapter (Aufputz) mit Kabelausnehmung, weiß	
Wandausleger, weiß	

* 1 Piktogramm in der Lieferung enthalten. Bitte bei Bestellung angeben.

Technische Änderungen vorbehalten/Technical changes reserved

LBOARD A300 RIVA ermöglicht eine dynamische Steuerung der Fluchtwege. Die Leuchte kann unsichere Fluchtwege sperren und führt die Flüchtenden im Notfall über die sicheren Fluchtwege aus der Gefahrenzone.

Fluchtweg frei

Fluchtweg gesperrt

Das Sperren des Rettungsweges erfolgt mit einem roten „X“, wobei die ursprüngliche Fluchtrichtung nicht aktiv leuchtet. Es können unterschiedliche Betriebsmodi an der Leuchte eingestellt werden, zum Beispiel ein statisches oder blinkendes rotes „X“.

Anschluss: RIVA

BMZ
24V Steuerausgang
0V -> Fluchtweg frei
24V -> Fluchtweg gesperrt

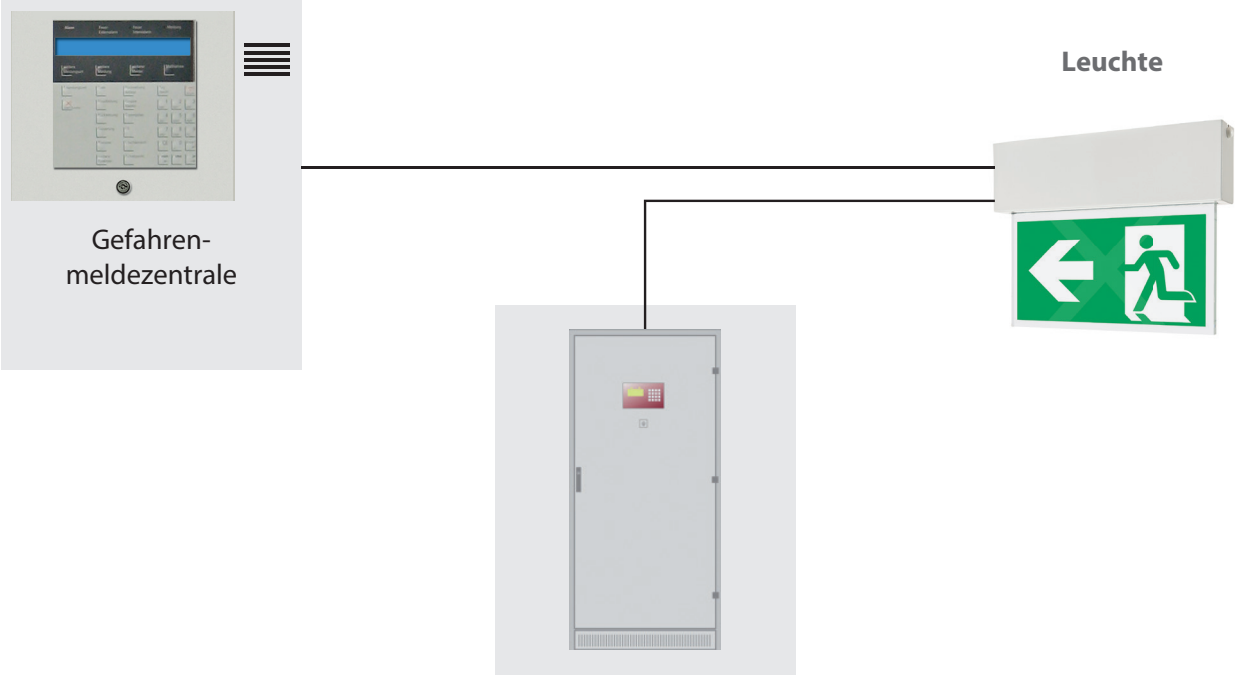

Technische Änderungen vorbehalten/Technical changes reserved